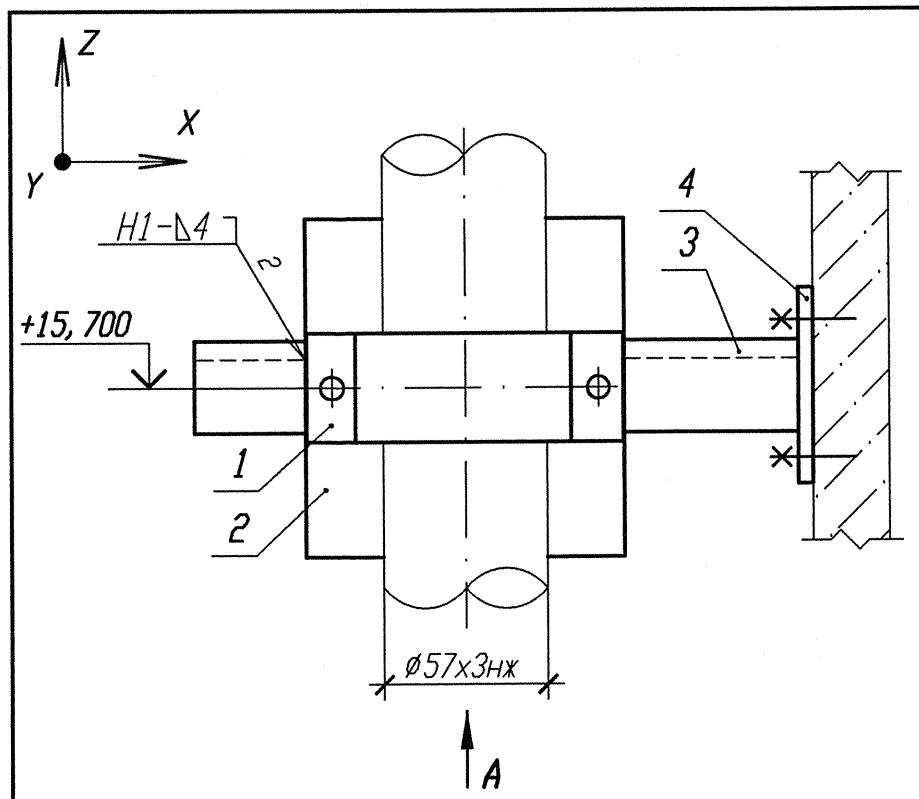

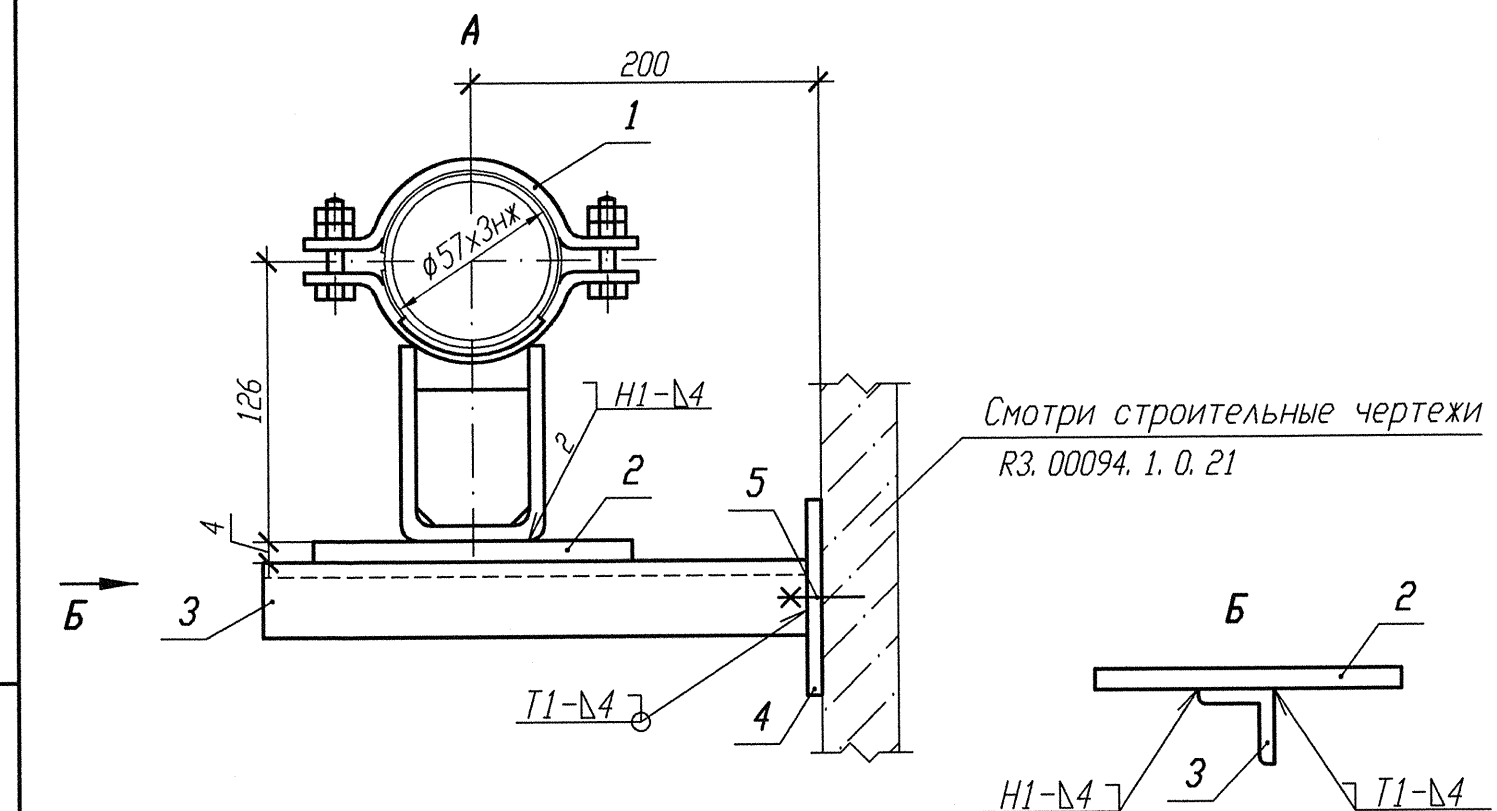

Спецификация деталей

Поз.	Обозначение	Наименование	Кол.	Материал	Масса, кг ед.	Масса, кг общ.	Приме-чание
1	А8-512. 000-11	Опора 57К	1	Сборный	2, 0	2, 0	
2	ГОСТ 19903-74	Лист Б-ПН 4х120х80	1	ст 3 сп 5 ГОСТ 14637-89	0, 3	0, 3	
3	ГОСТ 8509-93	Уголок Б 50х50х5 l=300	1	Вст 3 сп 5 ГОСТ 535-2005	1, 13	1, 13	
4	10. 377. 01	Лист Б-ПН 4х140х80	1	ст 3 сп 5 ГОСТ 14637-89	0, 35	0, 35	
5	ГОСТ 28778-90	БСР 10х100 У3	2	Сборный	0, 09	0, 18	
	ГОСТ 2246-70	Проволока		Св-04Х19Н11М3			
	ГОСТ 9467-75	Электроды		УОНИИ 13/45			
				Итого:		3, 96	

1 Привязку опоры смотри 3TS21Z15, 3TS22Z15, 3TS23Z15.

2 Сварку производить по ГОСТ 5264-80.

3 Сварку опоры с трубопроводом производить по А8-512. 000.

4 Изготовить три комплекта.

АРХИВНЫЙ ЭКЗЕМПЛЯР

Номер опоры	Рабочее состояние						Холодное состояние						Холодное состояние					
	Усилия, кН			Моменты, кН. м			Усилия, кН			Моменты, кН. м			Усилия, кН			Моменты, кН. м		
	Px	Py	Pz	Mx	My	Mz	Px	Py	Pz	Mx	My	Mz	Px	Py	Pz	Mx	My	Mz
3TS21Y100 3TS22Y105 3TS23Y129	0, 06	-0, 17	-0, 29	0, 09	0, 08	0, 01	-0, 03	-0, 03	-0, 14	-0, 01	0, 01	0, 006	0, 02	0, 01	0, 01	0, 002	0, 01	0, 012

Изм.	Кол. уч	Лист	N док.	Подп.	Дата
1	-	Зам.	102-12	-	-
Инженер		Соприф			11.08
Пров. вед. инж.		Веренцова			11.08
Пров. нач. гр.		Жук			11.08
Н. контр		Краснояров			11.08

Инв. № подл. R3. 00783. 1. 0. 11
Лист 221

R3. TS21. 3012. 011. 01. 00. 045

Ростовская АЭС Блок 3

Реакторное отделение
Негерметичная часть
Трубопроводы системы очистки технологических сдувок

Стадия	Лист	Листов
Р		1

Опора неподвижная
3TS21Y100, 3TS22Y105, 3TS23Y129

ОАО "НИАЭП" 2012

Инв. N подл. | Подп. и дата | Взам. инв. N

Формат А3